Drawing

Product Type 产品名称	AC-MMCX F-PCB-90

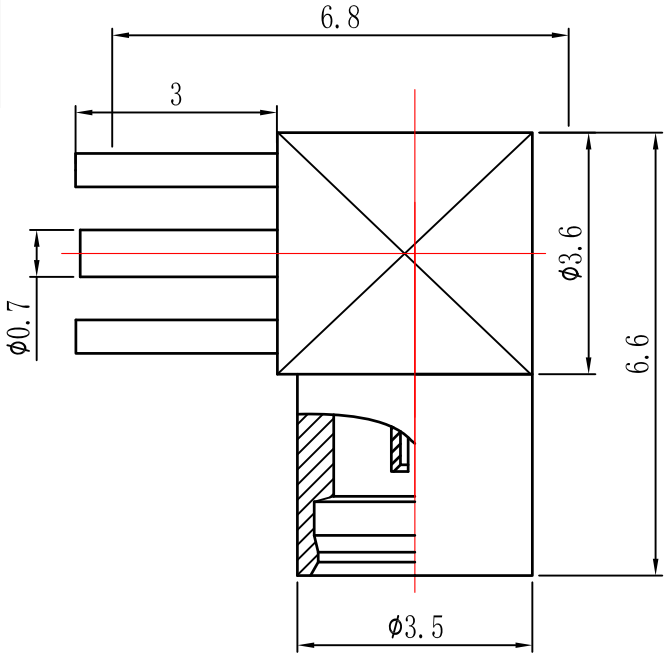

1

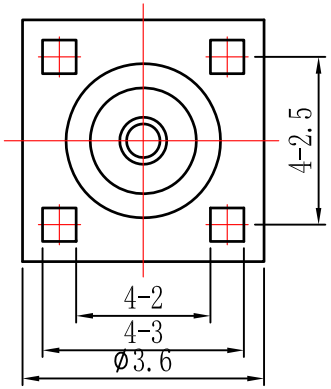

2

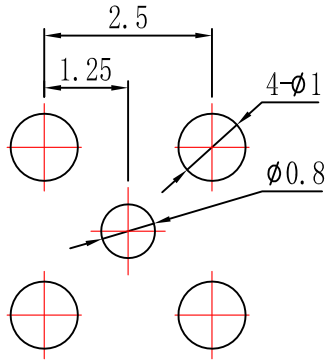

安装孔
Mounting Hole

技术特性 TECHNICAL SPECIFICATIONS:

1.频率范围	Frequency Range	DC～6GHz
2.电压驻波比	VSWR	≤1.15
3.特性阻抗	Impedance	50Ω
4.温度范围	Temp.range	-55～+155℃
5.耐用性	Durability(mating)	≥500次(cycles)

Techology：RoHs

ASIAN CREATION COMMUNICATION CO.,LTD
佛山市三水亚创通讯有限公司

NO.	PARTNAME	DESCRIPTION								
3										
2			STANDARD	P/No:	AC-MMCX-PCB-90-A		Qty	1PCS	DR.	YJP
1				SPEC：			Wet	5g	VENDER	VIVIS
			MATERIAL	DWG NO.	AC120503MMCX-PCB/90		REV	A	CHKD	BEN
				SHEET	1/1	UNIT MM	投影法		DAY	30-09-2022